Лучшее из Германии

Schmid

Презентация компании

Schmid Feuerungstechnik GmbH & Co.KG

www.schmid.ru

Лучшее из Германии

Schmid
Наслаждение от огня

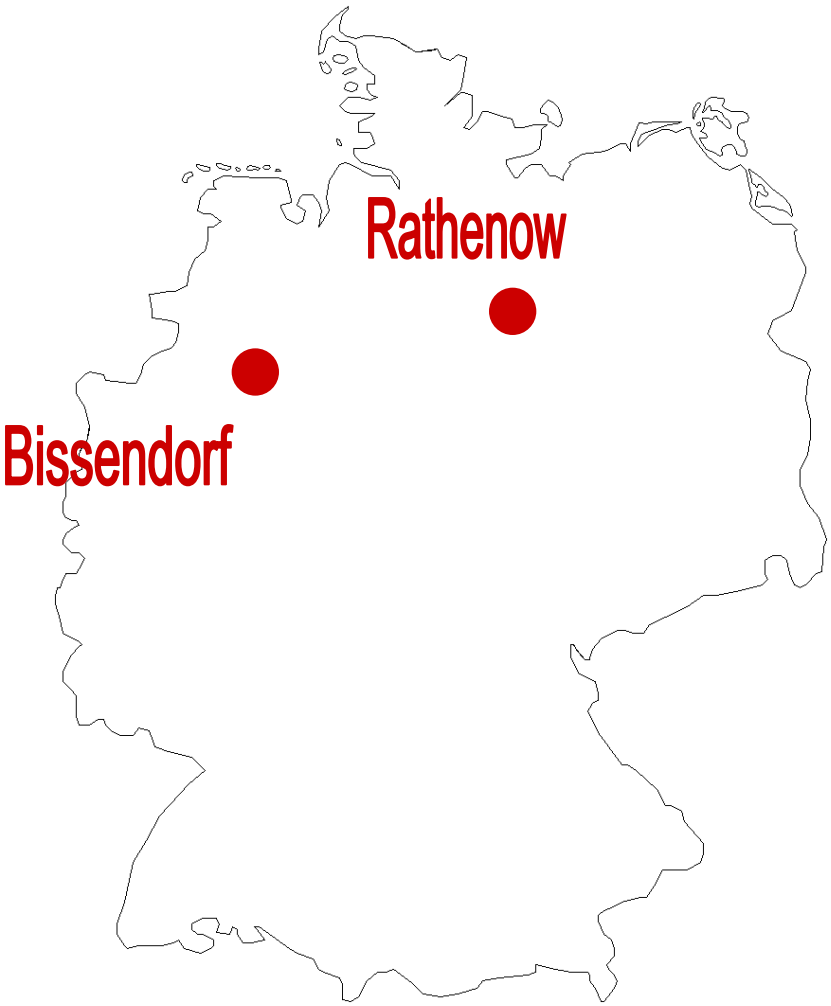

www.schmid.ru

Лучшее из Германии

Schmid
Наслаждение от огня

Склад и шоу-рум

главный офис

www.schmid.ru

Лучшее из Германии

Schmid
Наслаждение от огня

Schmid Feuerungstechnik GmbH & Co.KG

- Schmid — Wir machen richtig Feuer
- Camina — Die Welt des Feuers
- Olsberg KACHELOFENTECHNIK

www.schmid.ru

Лучшее из Германии

Schmid

Наслаждение от огня

Schmid®

Наслаждение от огня

www.schmid.ru

Лучшее из Германии

Schmid
Наслаждение от огня

- 20-ти летний опыт производства топок
- Гарантировано немецкий продукт - соответственно качество **«Made in Germany»**
- Отличное соотношение «цена – качество»
- Гарантия 5 лет
- Серия технических преимуществ полезных для:

  а) дилера
  б) монтажника
  с) конечного потребителя

www.schmid.ru

Лучшее из Германии

Schmid
Наслаждение от огня

- Серия ***Lina*** с прямым стеклом
- Серия ***Ekko*** с угловым стеклом
- Серия ***Pano*** с призматическим стеклом
- Серия ***Ronda*** с полукруглым стеклом
- Серия ***туннельных топок*** (double face)
- Топки изготовленные по ***индивидуальным размерам***

www.schmid.ru

Лучшее из Германии

Schmid
Наслаждение от огня

Lina

- Серия топок с прямым стеклом
- Возможность открытия обзорного стекла в сторону или вверх
- Высота стекла с рамкой 45, 51, 57, 63, 70 и 80 см
- Ширина стекла с рамкой 45, 55, 67, 73, 87, 100 , 120 и 125 см

www.schmid.ru

Лучшее из Германии

Schmid
Наслаждение от огня

- Дверцы без видимой металлической рамки, серия **Kristall** и **Kristall Plus**

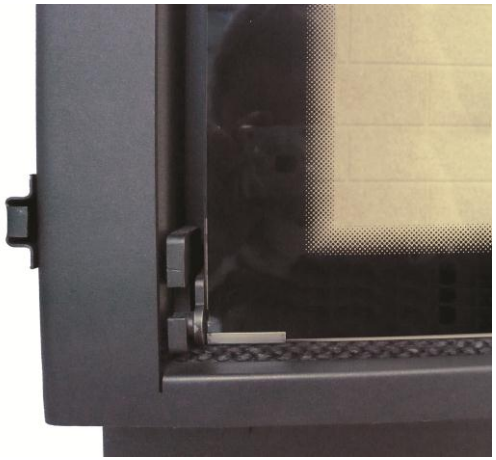

- В топках серии **Kristall** используется двойное стекло для большего комфорта

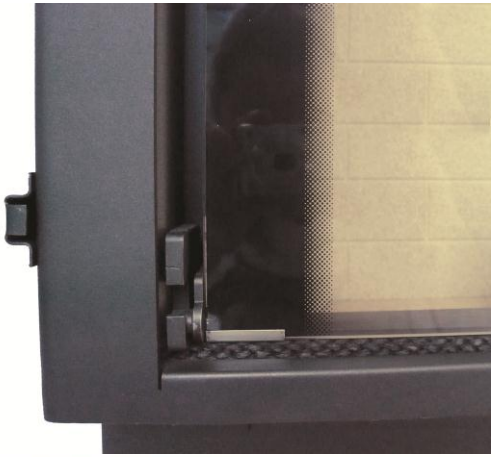

www.schmid.ru

Лучшее из Германии

Schmid

Наслаждение от огня

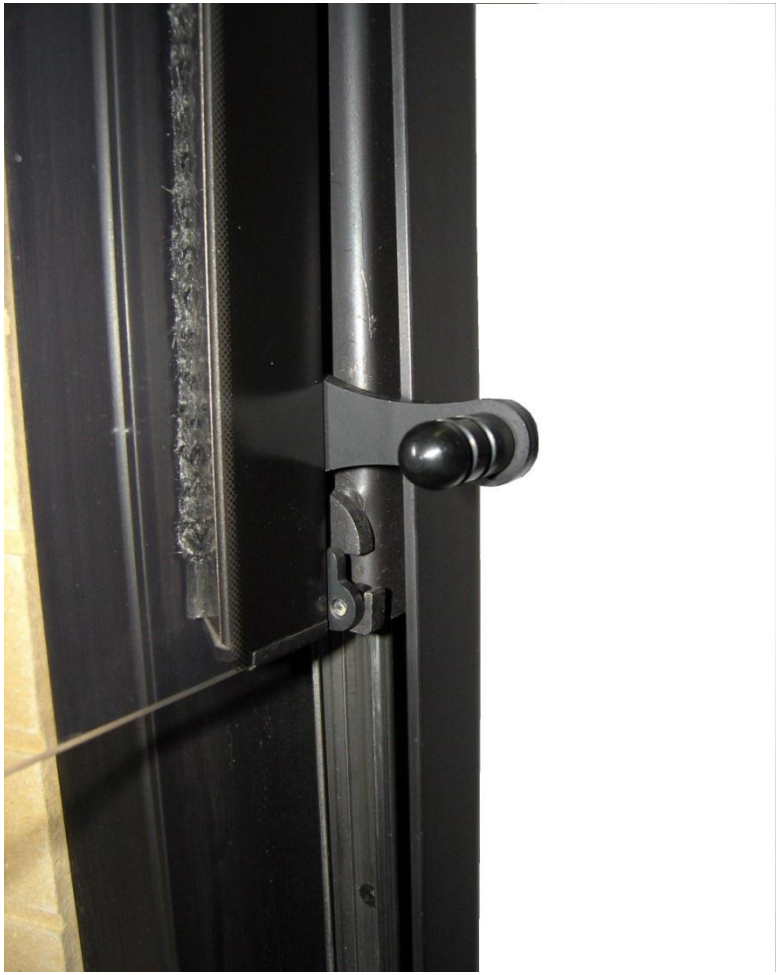

www.schmid.ru

Лучшее из Германии

Schmid
Наслаждение от огня

Новинка

Lina 4545s GT
глубина монтажная -
420mm

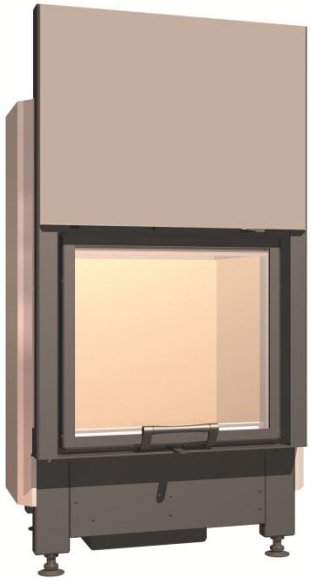

Lina 55…h

Lina 8770h диаметр 200 и 250mm (открытый – закрытый режим работы)

www.schmid.ru

Лучшее из Германии

Schmid
Наслаждение от огня

Ekko

- Серия топок с угловым стеклом
- Возможность открытия обзорного стекла в сторону или вверх
- Высота стекла с рамкой 45, 51, 57 и 80 см
- Ширина стекла с рамкой в фронтальной части 45, 67, 83 и 100 см
- Цельное стекло (исключение только с шириной стекла 100см), за цельное стекло доплата – **350 евро**

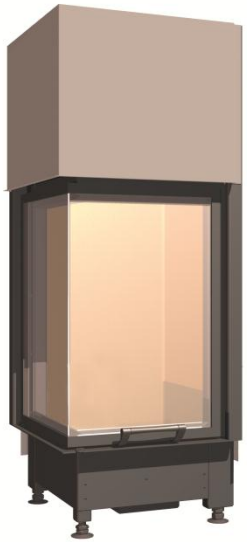

www.schmid.ru

Лучшее из Германии

Schmid
Наслаждение от огня

- 3- сторонняя каминная топка
- Поднимающаяся дверца
- Полное боковое открытие для чистк стекла
- Инновация на рынке: 2 стекла в 3-х сторонней топке
- Полноценная система «чистое стекло»
- Дымоход Ø 200 мм

www.schmid.ru

Лучшее из Германии

Schmid
Наслаждение от огня

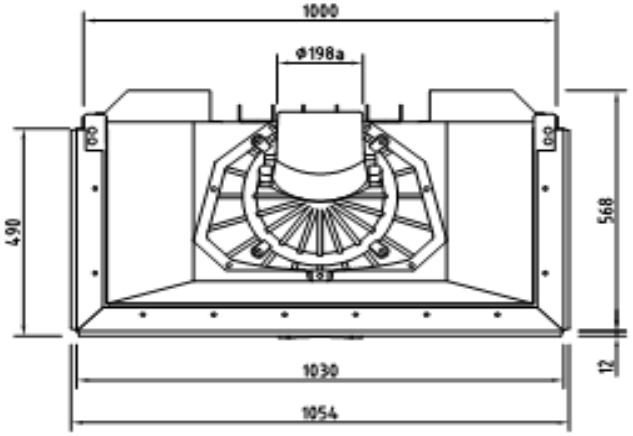

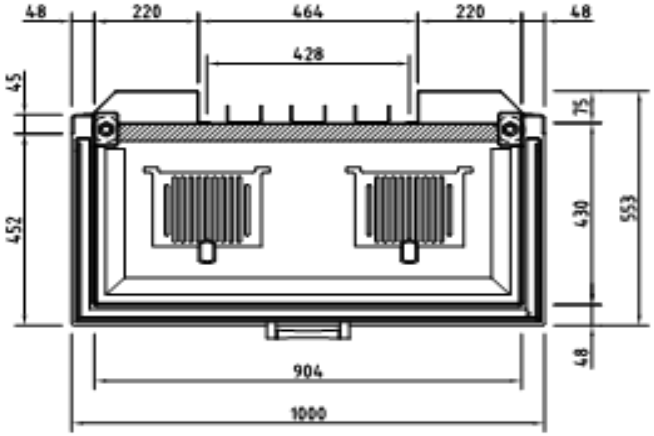

Ekko LR 100…h

www.schmid.ru

Лучшее из Германии

Schmid
Наслаждение от огня

Ronda

- Серия топок с полукруглым стеклом
- Возможность открытия обзорного стекла в сторону или вверх
- Высота стекла с рамкой 45, 51 и 57 см
- Ширина стекла с рамкой 55, 60 и 67 см
- Топка с обзором на 180°

Ronda 6057h

www.schmid.ru

Лучшее из Германии

Schmid
Наслаждение от огня

Pano

- Серия топок с призматическим стеклом
- Возможность открытия обзорного стекла в сторону или вверх
- Высота стекла с рамкой 45, 51 и 57 см
- Ширина стекла с рамкой 55 и 67 см
- Цельное стекло

www.schmid.ru

Schmid
Наслаждение от огня

Два стекла, сквозная

- Топки с прямым, призматическим или полукруглым стеклом, изготовленные как double face
- Протестированные серийные модели, имеющие чертежи и просчитанную стоимость для различных вариантов поверхностей (антрацит, позолота, хром и т.д.)
- Гарантия 5 лет

Лучшее из Германии

Schmid
Наслаждение от огня

Топки по индивидуальным размерам

- Топки с размерами по стеклу до **200 x 110 см**
- Горизонтальное и вертикальное расположение стекла
- Возможность изготовления топок с прямым , угловым стеклом и трехсторонних топок
- Туннельные топки

www.schmid.ru

Schmid
Наслаждение от огня

Названия топок со смыслом

Пример: ***Lina 6780h***

- Модельный ряд ***Lina*** – это топки с прямым стеклом
- 67 – ширина рамки со стеклом 67 см
- 80 – высота рамки со стеклом 80 см
- Буква «h» - подъём обзорного стекла вверх

Лучшее из Германии

Schmid
Наслаждение от огня

Чугунный дымосборник

- Объединение преимуществ стальной и чугунной топки
- Диаметр 180 или 200 мм
- Толщина чугуна до 8 мм
- Приблизительный вес 25 кг
- Немецкое литье фирмы Olsberg

www.schmid.ru

Лучшее из Германии

Schmid
Наслаждение от огня

Чугунный дымосборник

- упрощённое соединение с дымоходом под углом 45°, 90° или 180°
- разворот патрубка по горизонтали на 360°

www.schmid.ru

Лучшее из Германии

Schmid
Наслаждение от огня

Необычно, но факт:

Дымосборник топок Schmid

... как художественный объект притягивает внимание дизайнеров интерьеров, которые необлицованную топку Schmid делают завершенным камином.

www.schmid.ru

Schmid
Наслаждение от огня

Регулировка подачи воздуха без ключа

- Нет необходимости в ключе для регулировки подачи воздуха - нет опасности поцарапать топку
- Не нужно искать «Волшебный ключ» - который в нужный момент не всегда на месте

www.schmid.ru

Schmid
Наслаждение от огня

Удобная колосниковая решетка

- Нет необходимости в ключе для поднятия решетки
- При выбирании золы решетка остается в топке
- Необычайно большая толщина чугуна в 15 мм

www.schmid.ru

Schmid
Наслаждение от огня

Открытие для чистки стекла

- все дверцы каминных топок Schmid открываются для прочистки стекла без ключа как показано на фотографиях.

- в моделях Lina дверца открывается на себя на угол 60°

- техническая мелочь, но очень удобная, надежная и практичная!

Лучшее из Германии

Schmid
Наслаждение от огня

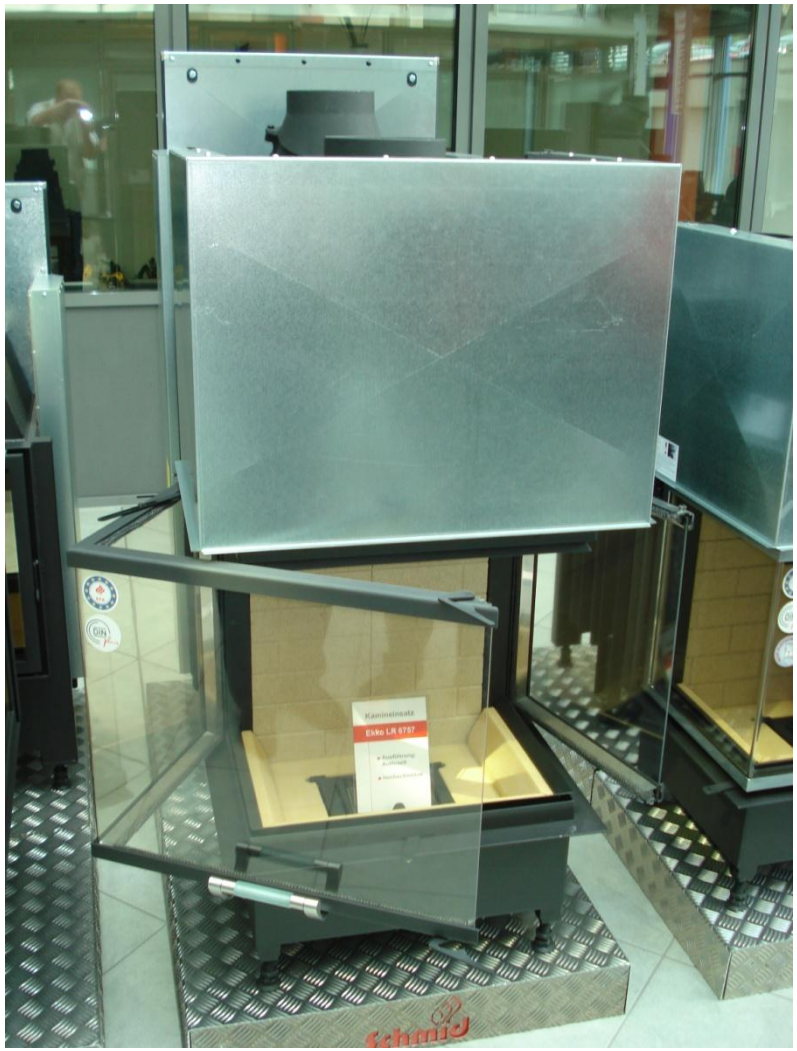

Открытие для чистки стекла

www.schmid.ru

Schmid
Наслаждение от огня

Защита от детей

- Защитная блокировка от открывания дверцы детьми
- Предохранитель при открытии дверцы в сторону для прочистки стекла

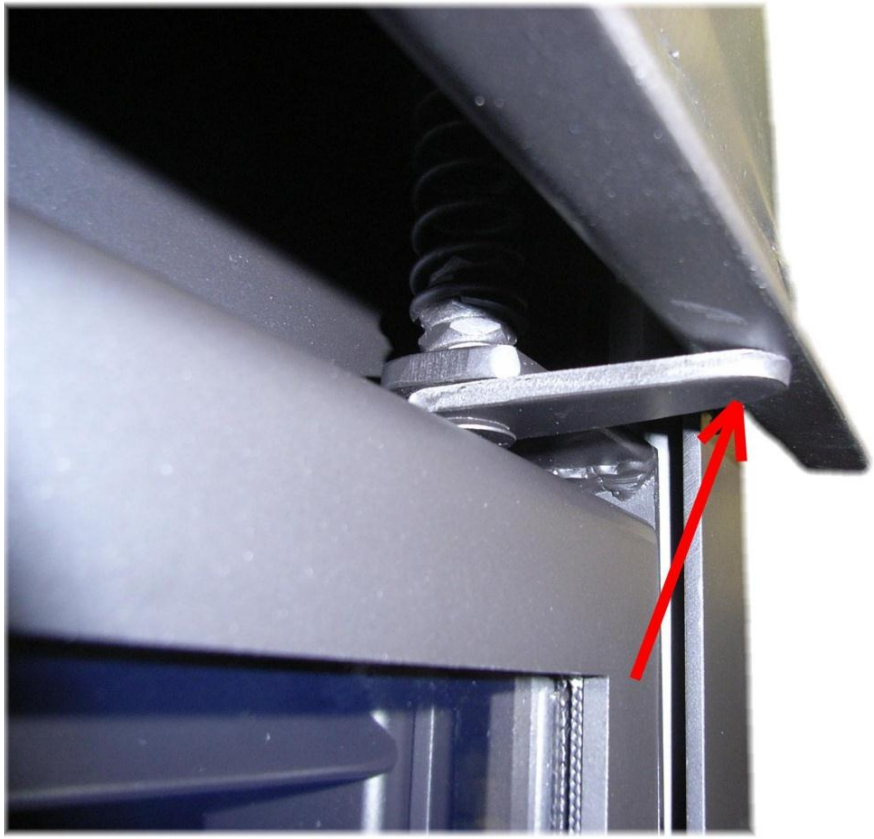

www.schmid.ru

Schmid
Наслаждение от огня

Удобные ручки на корпусе топки

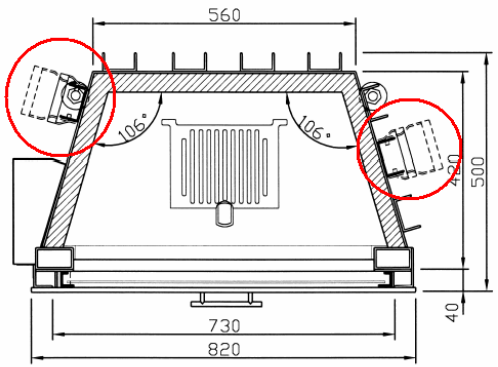

- Пощадим наш позвоночник, и он скажет нам за это спасибо!
- Меньше риска поцарапать топку при монтаже
- Экономия времени при установке

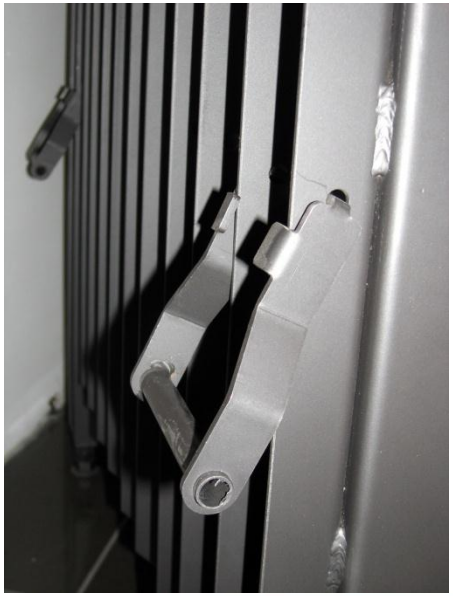

Schmid
Наслаждение от огня

Конвекционный кожух с четырьмя патрубками 150мм

- + 450 евро и теплый воздух можно развести в соседние помещения

www.schmid.ru

Schmid
Наслаждение от огня

Подъемный механизм

- Легкий и бесшумный подъем обзорного стекла
- Тросовый механизм
- Специальные термостойкие подшипники
- Регулировка противовесов возможна даже после монтажа топки

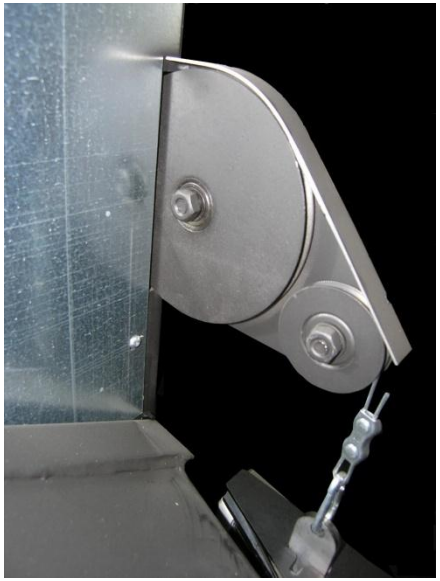

www.schmid.ru

Schmid
Наслаждение от огня

Усиленные рёбра жесткости

- Изготовленные из «U»-образного 3 мм профиля

www.schmid.ru

Schmid
Наслаждение от огня

Регулировка каминной топки по высоте

- Плавная регулировка по высоте
  от 170 до 300 мм

www.schmid.ru

Schmid
Наслаждение от огня

Приточный воздух

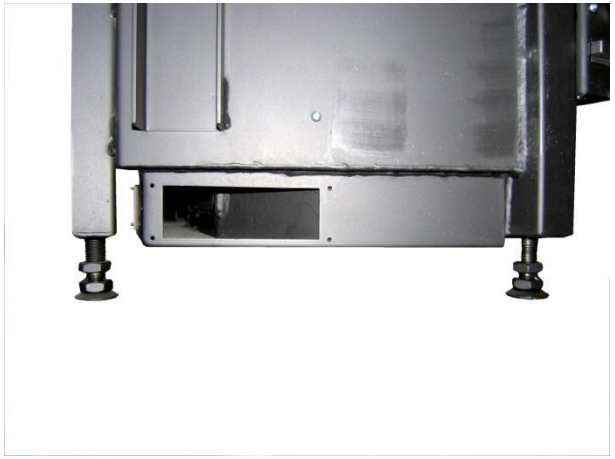

- Возможность подачи воздуха на горение с улицы или из соседнего помещения
- Возможность подключения с трех сторон
- Диаметр патрубка 125 мм

www.schmid.ru

Schmid
Наслаждение от огня

Дверные рамки

- Различные варианты оформления дверных рамок:

- Антрацит
- Узкая позолоченная или хромированная рамка
- Полностью позолоченная или хромированная рамка дверцы
- Хромирование или позолота всей видимой части топки

www.schmid.ru

Schmid
Наслаждение от огня

Футеровка топки

- Шамот или вермикулит
- В серии ***Lina*** узор футеровки «кирпичная кладка»
- Возможно исполнение футеровки в чёрном цвете.
- Дополнительная услуга +70 евро.

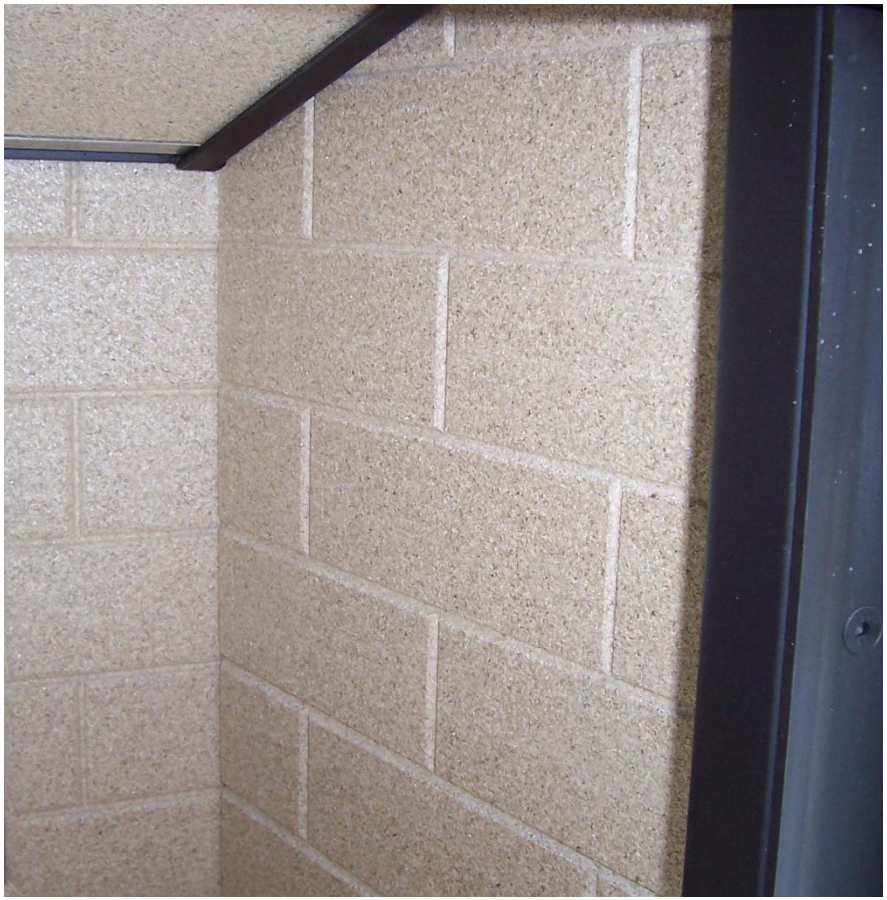

Schmid
Наслаждение от огня

Крепление шамотта

www.schmid.ru

Schmid
Наслаждение от огня

Обзорное стекло

- Немецкое керамическое стекло фирмы Schott
- Уплотнитель между стеклом и рамкой по всему периметру стекла
- Прижим стекла к рамке из нержавеющей стали по всему периметру стекла
- Возможность установки двойных стекол

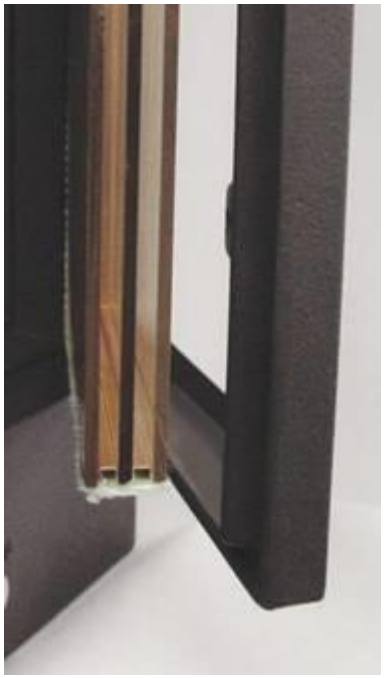

Schmid
Наслаждение от огня

Покраска корпуса

- Нанесение краски путем напыления
- Антикоррозийное покрытие
- Термостойкая краска «Сенотерм», не содержащая фосфора
- К каждой топке прилагается баллончик с оригинальной краской, на всякий непредвиденный случай

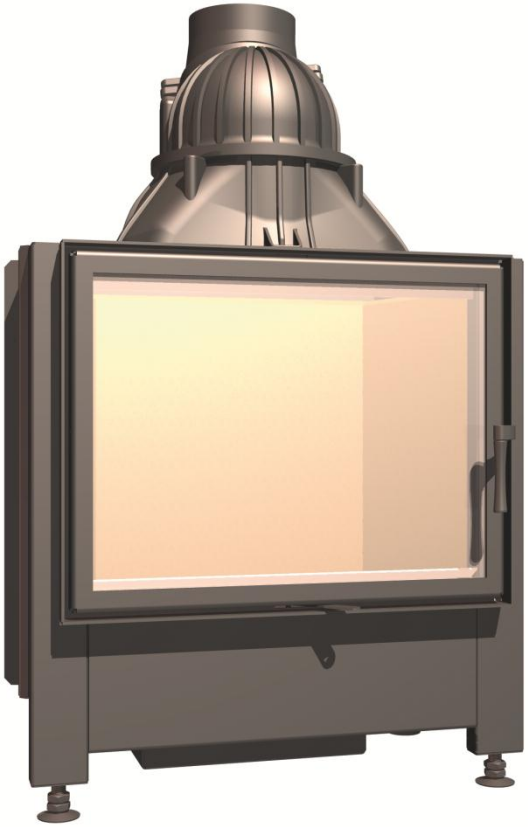

www.schmid.ru

Schmid
Наслаждение от огня

Система «Чистое стекло»

- Обдув стекла потоками воздуха внутри топки - препятствует оседанию на нем частиц сажи

- Верхняя часть стекла обдувается предварительно нагретыми потоками воздуха для поддержания его чистоты в течении длительного времени

Лучшее из Германии

Schmid
Наслаждение от огня

Новинка

Новые ручки

Чёрный цвет

Хром

www.schmid.ru

Лучшее из Германии

Schmid
Наслаждение от огня

Монтажные декоративные и несущие рамки

	3-seitig 40 x 40 mm		4-seitig 40 x 40 mm		3-seitig 48 x 15 mm		4-seitig 48 x 15 mm		4-seitig 20 x 70 mm			
* Gold, Gold matt, Chrom, Chrom matt	anthrazit	veredelt*	anthrazit	veredelt*	anthrazit	veredelt*	anthrazit	veredelt*	anthrazit	veredelt*	anthrazit	veredelt*
	s	s	s	s	h	h	h	h	s	s	h	h
45 / 45 - 57	145,-	290,-	170,-	340,-	---	---	---	---	170,-	340,-	170,-	340,-
45 / 80	---	---	---	---	---	---	---	---	180,-	360,-	180,-	360,-
55/ 45-57	155,-	310,-	180,-	360,-	---	---	---	---	180,-	360,-	180,-	360,-
55 / 80	---	---	---	---	---	---	---	---	190,-	380,-	190,-	380,-
67 / 45-57	165,-	330,-	190,-	380,-	165,-	330,-	190,-	380,-	190,-	380,-	190,-	380,-
67 / 80	---	---	---	---	185,-	370,-	210,-	420,-	210,-	420,-	210,-	420,-
73 / 45-63	185,-	370,-	210,-	420,-	185,-	370,-	210,-	420,-	210,-	420,-	210,-	420,-
87 / 45-57	---	---	---	---	190,-	380,-	215,-	430,-	215,-	430,-	215,-	430,-
100 / 45-57	---	---	---	---	195,-	390,-	220,-	440,-	220,-	440,-	220,-	440,-
120 / 45-57	---	---	---	---	---	---	---	---	240,-	480,-	240,-	480,-

www.schmid.ru

Лучшее из Германии

Schmid
Наслаждение от огня

Легкий и тяжелый теплонакопитель, турбоковектор

Вес: 90кг

Вес: 135кг

www.schmid.ru

Schmid
Наслаждение от огня

Водный контур

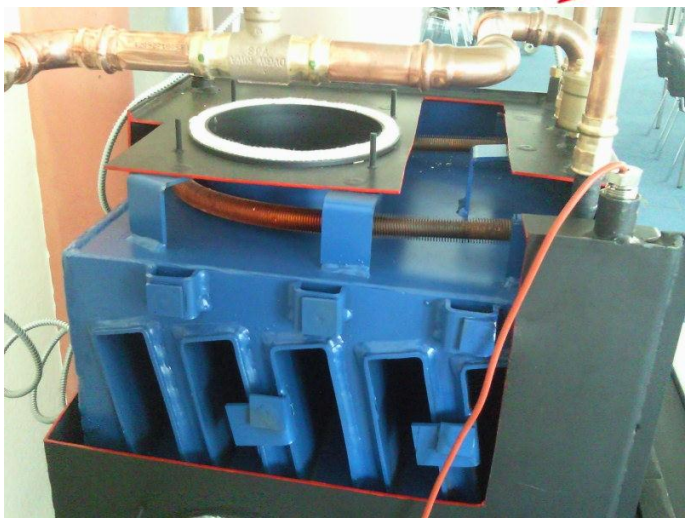

- встроенный водный контур
- мощность 15kВт
- 30% на тепло
- 70% на воду

www.schmid.ru

Schmid
Наслаждение от огня

Водный контур

1. Подающая линия холодной воды при срабатывании датчика защиты от перегрева
2. Линия сброса воды в канализацию при срабатывание датчика защиты от перегрева
3. Обратная линия из буфера
4. Подающая линия в буфер
5. Воздухоотводчик
6. Температурный датчик для управления насосом
7. Термовентиль
8. Датчик защиты от перегрева управляет термовентилем
9. Выносной регулятор температуры
10. Насосная группа с температурным регулятором
11. Расширительный бачок
12. Накопительный буфер
13. Сливная воронка в канализацию
14. Перепускной клапан

www.schmid.ru

Лучшее из Германии

Schmid

Наслаждение от огня

Camina®

Die Welt des Feuers

www.schmid.ru

Лучшее из Германии

Schmid

Наслаждение от огня

Два модельных ряда

- Камины с теплонакопительными облицовками
- Камины из натурального камня и компазита кварца

www.schmid.ru

Schmid
Наслаждение от огня

Преимущества

- Готовые комплекты (каминная топка + облицовка)
- Быстрый монтаж, в течении 1 или 2 дней
- Отсутствие затрат на дополнительные материалы
- «Чистый» монтаж (меньше пыли и грязи)
- Хорошее соотношение цена – качество
- Гарантия от одного поставщика
- Большой выбор облицовок под прямые, угловые, призматические и полукруглые топки
- Облицовки из теплонакопительного и натурального камня
- Выбор цвета камня по каталогу

Schmid
Наслаждение от огня

Монтаж

www.schmid.ru

Лучшее из Германии

Schmid

Наслаждение от огня

www.schmid.ru

Лучшее из Германии

Schmid

Наслаждение от огня

Камины с теплонакопительными облицовками

- Большая теплоемкость облицовки
- Обработка поверхности
  - на выбор клиента можно выкрасить в любой цвет
  - возможность нанесения декоративной штукатурки
- Цена от 4000 Евро за весь комплект

www.schmid.ru

Лучшее из Германии

Schmid

www.schmid.ru

Лучшее из Германии

Schmid

Наслаждение от огня

www.schmid.ru

Лучшее из Германии

Schmid

наслаждение от огня

www.schmid.ru

Лучшее из Германии

Schmid
Наслаждение от огня

Индивидуальный цвет и
технология окраски поверхности

www.schmid.ru

Лучшее из Германии

Schmid

Наслаждение от огня

Камины из натурального камня

www.schmid.ru

Лучшее из Германии

Schmid

Наслаждение от огня

Camina N

Camina N18 • Einfassung in Calcra Moka antik. Kameinsatz in Anthrazit.

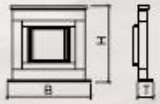

Modell	Breite	Höhe	Tiefe
N4	1280 mm	1190 mm	460 mm
N14	1300 mm	1127 mm	470 mm
N16	1230/1340 mm	1120 mm	380 mm
N18	1160 mm	1020 mm	400 mm

Camina N4 • Prismatische Kameinfassung mit Naturstein Blanco Carrara. Kameinsatz in Ausführung Deco Chrom.

Camina N14 • Prismatische Kameinfassung mit Naturstein Rojo Alicante. Kameinsatz in Ausführung Anthrazit.

Camina N16 • Stilvoller Kamin mit Naturstein Calcra Moka, unpoliert. Kameinsatz in Ausführung Anthrazit.

12

www.schmid.ru

Лучшее из Германии

Schmid
Наслаждение от огня

www.schmid.ru

Лучшее из Германии

Schmid

Наслаждение от огня

www.schmid.ru

Лучшее из Германии

Schmid

Наслаждение от огня

www.schmid.ru

Лучшее из Германии

Schmid

Наслаждение от огня

www.schmid.ru

Лучшее из Германии

Schmid

Наслаждение от огня

www.schmid.ru

Schmid
Наслаждение от огня

Креативные каминные системы (К-серия)

- «теплая мебель» с присущей компактностью, простотой установки, и легкостью конструкции

- инновационные материалы используемые в отделке – кварцит и нержавеющая сталь

- большая цветовая гамма

- ёмкости для ароматерапии

www.schmid.ru

Лучшее из Германии

Schmid

Наслаждение от огня

www.schmid.ru

Лучшее из Германии

Schmid

Наслаждение от огня

www.schmid.ru

Лучшее из Германии

Schmid

Наслаждение от огня

www.schmid.ru

Лучшее из Германии

Schmid
Наслаждение от огня

Печные топки

Olsberg
KACHELOFENTECHNIK

Schmid
Наслаждение от огня

www.schmid.ru

Schmid
Наслаждение от огня

Преимущество и отличие печных топок от каминных

- Дизайн
- Конструктивные особенности (чугун + шамот)
- Продолжительность работы (продолжительное горение)
- Высокое КПД
- Возможность работы на различных видах топлива
- Способность накапливать тепло
- Возможность комплектации теплообменником, духовым шкафом, дымооборотами или водяным котлом

Лучшее из Германии

Schmid

Наслаждение от огня

www.schmid.ru

Лучшее из Германии

Schmid

Наслаждение от огня

www.schmid.ru

Schmid
Наслаждение от огня

Аккамулирующая печь

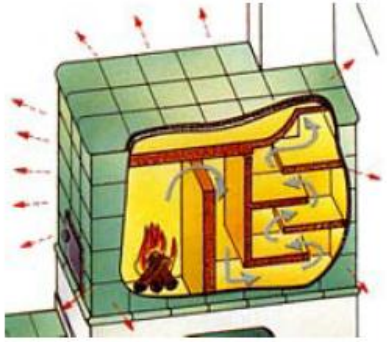

- Преимущества:
  - высокий КПД
  - долговременная теплоотдача путем излучения от нагретой поверхности печи
  - нормальная циркуляция воздуха в помещении без поднятия пыли
- Недостаток:
  - медленное накопление тепла, отсутствие быстрой теплоотдачи

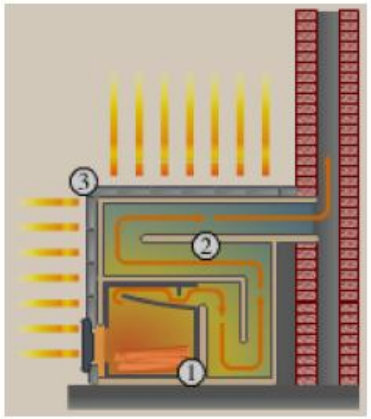

www.schmid.ru

Schmid
Наслаждение от огня

Конвекционно-аккамулирующая печь

- Преимущества:
  - высокий КПД
  - долговременная теплоотдача путем излучения от нагретой поверхности печи
  - быстрая теплоотдача путем воздушной конвекции
  - при установке специальной, печной топки возможность наслаждаться картинами огня
  - обогрев нескольких помещений при монтаже конвекционных каналов
  - возможность комбинации каминных топок с дополнительными теплонакопителями, дымооборотами или водными контурами

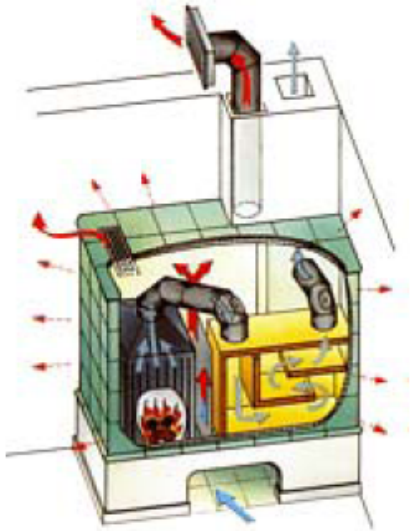

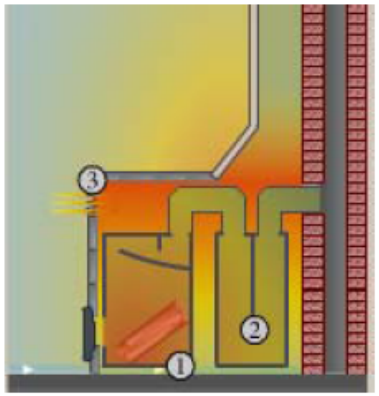

Лучшее из Германии

Schmid

Наслаждение от огня

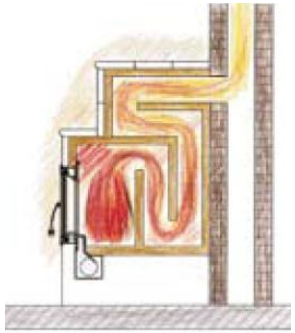

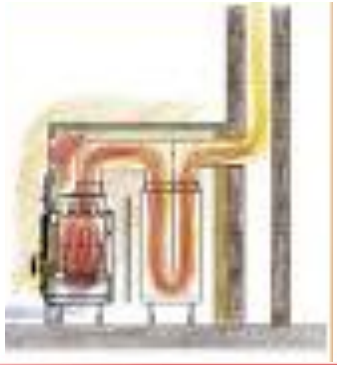

www.schmid.ru

Лучшее из Германии

Olsberg

- 9 модельных рядов (Profi K, Profi K Kristall, Profi R, Profi Plus, Concept, Creation, Format, JU, Quadro)

- Большие обзорные стекла, панорамные стёкла, серия Kristall (без рамки), гальваническое нанесение на рамку дверцы (золото или хром), чугунное литьё.

Schmid

- 9 модельных рядов (SD 6F, SD 9E, SD 11D, SH 8G, SH 8GB, SH 9D, SH 9T, SH 11M

- Возможность топить бурым углем в брикетах

- Двойное или тройное стекло в зависимости от модели

www.schmid.ru

Лучшее из Германии

Schmid

Наслаждение от огня

www.schmid.ru

Лучшее из Германии

Schmid
Наслаждение от огня

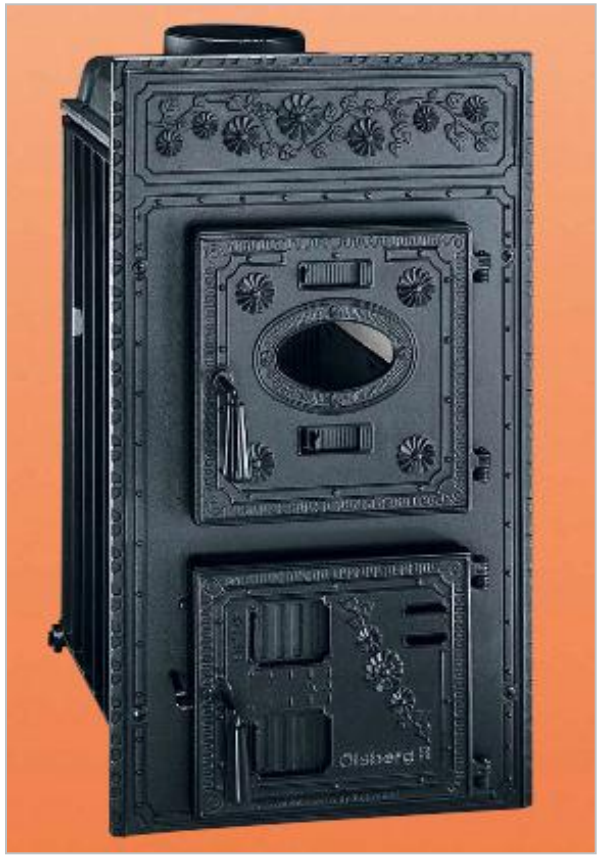

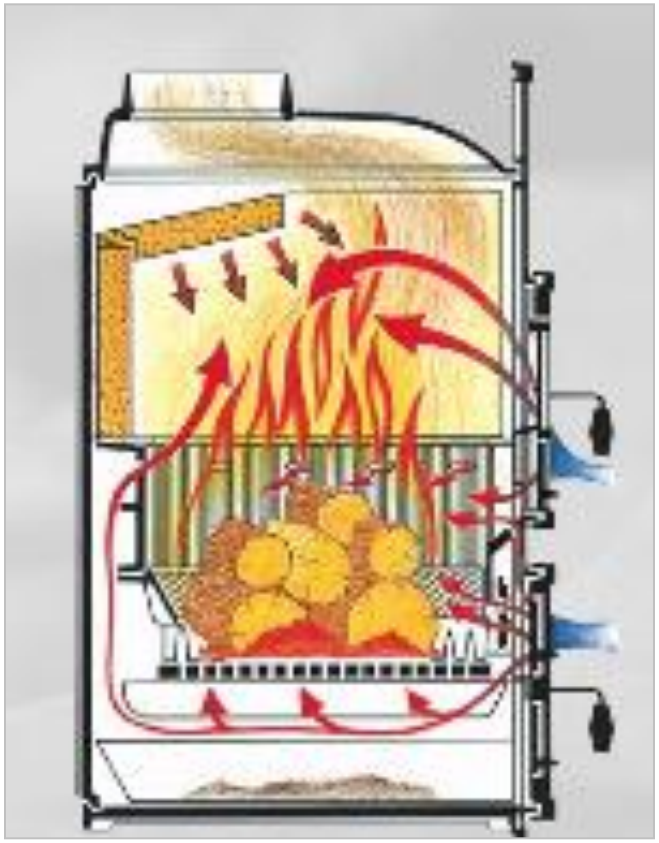

www.schmid.ru

Лучшее из Германии

Schmid
Наслаждение от огня

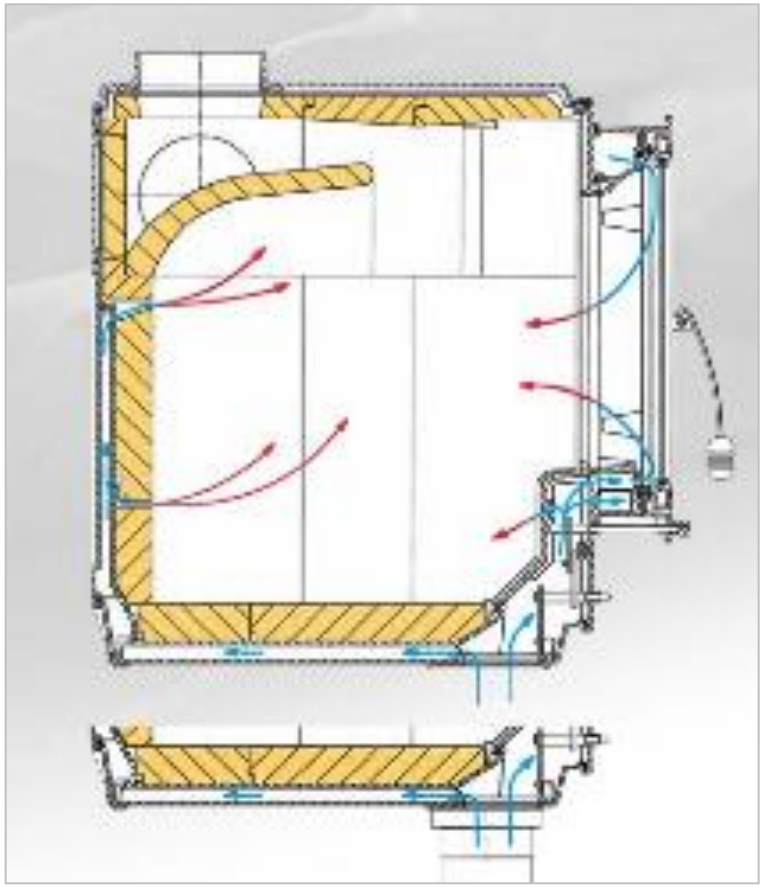

www.schmid.ru

Schmid
Наслаждение от огня

Дополнительная комплектация

- Дымообороты
- Духовой шкаф
- Водный контур
- Теплонакопитель

Лучшее из Германии

Schmid
Наслаждение от огня

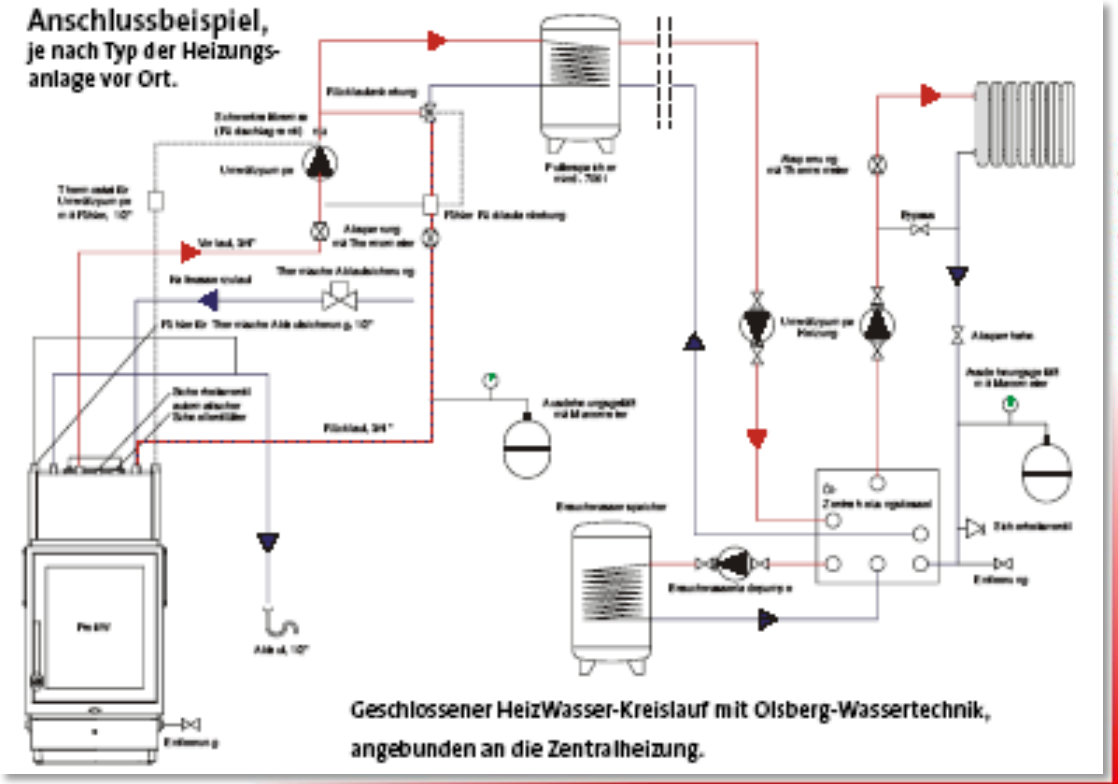

www.schmid.ru

Schmid
Наслаждение от огня

Расчет необходимой мощности

- Из за различий в нормативах, используемых при проверке мощности топок в Германии, Франции и Италии, указанное на топках этих стран количество кВатт нельзя сравнивать между собой

- К примеру в режиме нормальной работы немецкая и итальянская топки дают приблизительно одинаковое количество кВатт, но при этом на немецкой указанно 9 KW, а на итальянской 17 KW

www.schmid.ru

Лучшее из Германии

Schmid
Наслаждение от огня

Emissionsgrenzwerte und Mindestwirkungsgrade für Einzelraumfeuerungsanlagen für feste Brennstoffe

Für Kamineinsätze Staub max. (mg/Nm³) CO max. (mg/Nm³) Wirkungsgrad min (%)	EN (DIN EN 13229) 100 12500 30	DIN plus 75 1500 72	EFA 100 1500 75	1. BImSchV 100 2000 75	Regensburg/ München 75 1500 –	15A (Austria) 60 1100 78	LRV (Schweiz) 100 1500 –
Kamineinsätze							
Lina/Lina FD 45 s	✔	✔	✔	✔	✔	✔	✔
Lina/Lina FD 45 h	✔	✔	✔	✔	✔	✔	✔
Lina/Lina FD 4580 h	✔	✔	✔	✔	✔	✔	✔
Lina/Lina FD 67 s	✔	✔	✔	✔	✔	✔	✔
Lina/Lina FD 67 h	✔	✔	✔	✔	✔	✔	✔
Lina/Lina FD 6780 h	✔	✔	✔	✔	✔	✔	✔
Lina/Lina FD 7363 s	✔	✔	✔	✔	✔	✔	✔
Lina/Lina FD 7363 h	✔	✔	✔	✔	✔	✔	✔
Lina/Lina FD 100 h	✔	✔	✔	✔	✔	✔	✔
Ekko 45 s	✔	✔	✔	✔	✔	✔	✔
Ekko 45 h	✔	✔	✔	✔	✔	✔	✔
Ekko 67 s – L/R	✔	✔	✔	✔	✔	✔	✔
Ekko 67 h – L/R	✔	✔	✔	✔	✔	✔	✔
Ronda/Ronda FD 55 s	✔	✔	✔	✔	✔	✔	✔
Ronda/Ronda FD 55 h	✔	✔	✔	✔	✔	✔	✔
Ronda/Ronda FD 67 s	✔	✔	✔	✔	✔	✔	✔
Ronda/Ronda FD 67 h	✔	✔	✔	✔	✔	✔	✔
Ronda 6057 h	✔	✔	✔	✔	✔	✔	✔
Pano/Pano FD 55 s	✔	✔	✔	✔	✔	✔	✔
Pano/Pano FD 55 h	✔	✔	✔	✔	✔	✔	✔
Pano/Pano FD 67 s	✔	✔	✔	✔	✔	✔	✔
Pano/Pano FD 67 h	✔	✔	✔	✔	✔	✔	✔
Für Kachelofen-Heizeinsätze Staub max. (mg/Nm³) CO max. (mg/Nm³) Wirkungsgrad min (%)	**EN (DIN EN 13229)** 100 12500 30	**DIN plus** 75 1500 75	**EFA** 100 1500 80	**1. BImSchV** 100 2000 80	**Regensburg/ München** 75 1500 –	**15A (Austria)** 60 1100 78	**LRV (Schweiz)** 100 1500 –
Schmid Kachelofen-Heizeinsätze							
SD 6 F	✔	✔	✔	✔	✔	✔	✔
SH 8 G/SH 8 GB	✔	✔	✔	✔	✔	✔	✔
SD 9 E/SD 11 E	✔	✔	✔	✔	✔	✔	✔
SH 9 D/SH 11 D	✔	✔	✔	✔	✔	✔	✔
SH 9 G/SH 11 G	✔	✔	✔	✔	✔	✔	✔
SH 9 T/SH 11 T	✔	✔	✔	✔	✔	✔	✔
SH 9 M/SH 11 M	✔	✔	✔	✔	✔	✔	✔
Olsberg Kachelofen-Heizeinsätze							
Profi + 7/Profi + 12	✔	✔	✔	✔	✔	✔	✔
Profi K 7/Profi K 12	✔	✔	✔	✔	✔	✔	✔
Profi R 7/Profi R 12	✔	✔	✔	✔	✔	✔	✔
Profi 7/Profi 12	✔	✔	✔	✔	✔	✔	✔
Concept 9/Concept 12	✔	✔	✔	✔	✔	✔	✔
Format II 7 / 9 / 12	✔	✔	✔	✔	✔	✔	✔
JU 9/JU 13	✔	✔	✔	✔	✔	✔	✔
Creation 5,5 / 9 / 12	✔	✔	✔	✔	✔	✔	✔

EUROPEAN FIREPLACES ASSOCIATION · EFA · CERTIFIED EUROPEAN QUALITY

SCHADSTOFFARME VERBRENNUNG DIN plus

www.schmid.ru

Лучшее из Германии

Schmid
Наслаждение от огня

2007 год – начало экспорта в Россию и СНГ

Появление русскоязычного сайта www.schmid.ru

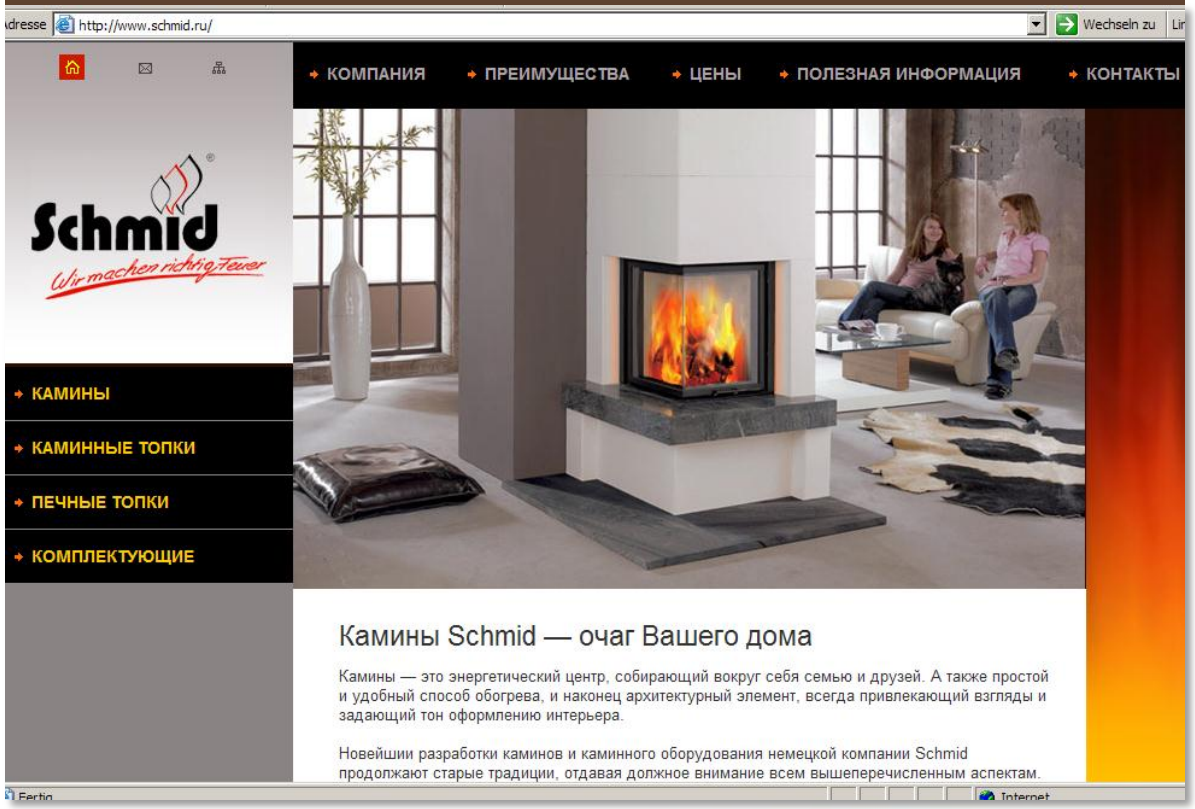

www.schmid.ru

Schmid
Наслаждение от огня

Рекламная поддержка диллеров

- Образцы покрытия отделки рамки дверцы
- Образцы натурального камня
- Подставка под флаеры
- Информационная таблика в корпаративном стиле Schmid
- Биоэтаноловый комплект для выставочных моделей

Лучшее из Германии

Schmid

Наслаждение от огня

www.schmid.ru

450 евро комплект

Лучшее из Германии

Schmid

Наслаждение от огня

Российские сертификаты

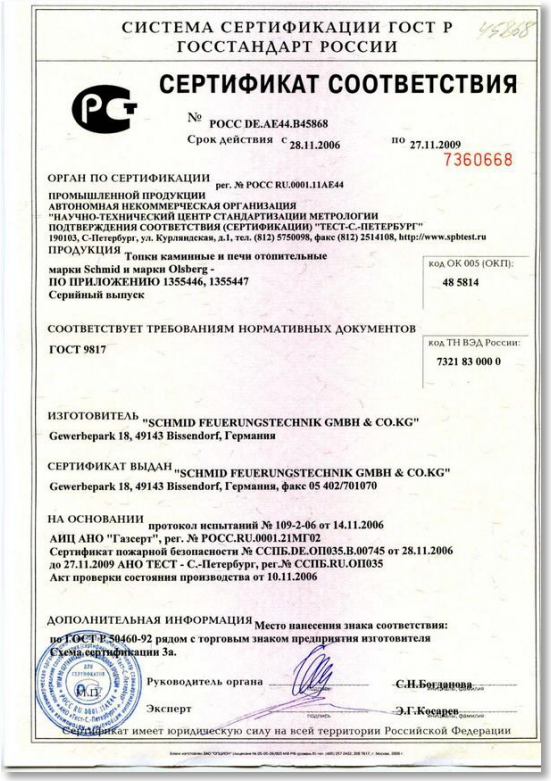

СИСТЕМА СЕРТИФИКАЦИИ ГОСТ Р
ГОССТАНДАРТ РОССИИ

СЕРТИФИКАТ СООТВЕТСТВИЯ

№ РОСС DE.AE44.B45868
Срок действия с 28.11.2006 по 27.11.2009
7360668

ОРГАН ПО СЕРТИФИКАЦИИ рег. № РОСС RU.0001.11AE44
ПРОМЫШЛЕННОЙ ПРОДУКЦИИ
АВТОНОМНАЯ НЕКОММЕРЧЕСКАЯ ОРГАНИЗАЦИЯ
"НАУЧНО-ТЕХНИЧЕСКИЙ ЦЕНТР СТАНДАРТИЗАЦИИ МЕТРОЛОГИИ
ПОДТВЕРЖДЕНИЯ СООТВЕТСТВИЯ (СЕРТИФИКАЦИИ) "ТЕСТ-С.-ПЕТЕРБУРГ"
190103, С-Петербург, ул. Курляндская, д.1, тел. (812) 5750098, факс (812) 2514108, http://www.spbtest.ru

ПРОДУКЦИЯ Топки каминные и печи отопительные
марки Schmid и марки Olsberg -
ПО ПРИЛОЖЕНИЮ 1355446, 1355447
Серийный выпуск

код ОК 005 (ОКП): 48 5814

СООТВЕТСТВУЕТ ТРЕБОВАНИЯМ НОРМАТИВНЫХ ДОКУМЕНТОВ
ГОСТ 9817

код ТН ВЭД России: 7321 83 000 0

ИЗГОТОВИТЕЛЬ "SCHMID FEUERUNGSTECHNIK GMBH & CO.KG"
Gewerbepark 18, 49143 Bissendorf, Германия

СЕРТИФИКАТ ВЫДАН "SCHMID FEUERUNGSTECHNIK GMBH & CO.KG"
Gewerbepark 18, 49143 Bissendorf, Германия, факс 05 402/701070

НА ОСНОВАНИИ протокол испытаний № 109-2-06 от 14.11.2006
АИЦ АНО "Газсерт", рег. № РОСС.RU.0001.21МГ02
Сертификат пожарной безопасности № ССПБ.DE.ОП035.В.00745 от 28.11.2006
до 27.11.2009 АНО ТЕСТ - С.-Петербург, рег.№ ССПБ.RU.ОП035
Акт проверки состояния производства от 10.11.2006

ДОПОЛНИТЕЛЬНАЯ ИНФОРМАЦИЯ Место нанесения знака соответствия:
по ГОСТ Р 50460-92 рядом с торговым знаком предприятия изготовителя
Схема сертификации 3а.

Руководитель органа — С.Н.Богданова
Эксперт — Э.Г.Кесарев

Сертификат имеет юридическую силу на всей территории Российской Федерации

СИСТЕМА СЕРТИФИКАЦИИ ГОСТ Р
ГОССТАНДАРТ РОССИИ

1355446

ПРИЛОЖЕНИЕ

СИСТЕМА СЕРТИФИКАЦИИ В ОБЛАСТИ ПОЖАРНОЙ БЕЗОПАСНОСТИ

СЕРТИФИКАТ ПОЖАРНОЙ БЕЗОПАСНОСТИ

№ ССПБ.DE.ОП035.В.00745

Зарегистрирован в Государственном реестре
Системы сертификации в области пожарной
безопасности 28.11.2006 Действителен до 27.11.2009

Настоящий сертификат удостоверяет, что идентифицированный надлежащим образом образец –

48 5814
код –ОКП

7321 83 000 0
код ТН ВЭД

Топки каминные и печи отопительные марки Schmid и марки Olsberg
Дымоходные трубы - Ø=150мм, Ø=160мм, Ø=180мм, Ø=200мм
Каминные топки марки Schmid - Lina 4545, Lina 4545h, Lina 4551, Lina 4551h, Lina 4557, Lina 4557h, Lina 4560h, Lina 6745, Lina 6745h, Lina 6751, Lina 6751h, Lina 6757, Lina 6757h, Lina 7363, Lina 7363h, Lina 10057h, Ekko 4545, Ekko 4545h, Ekko 4551, Ekko 4551h, Ekko 4557, Ekko 4557h, Ekko L 6745, Ekko L 6745h, Ekko L 6751, Ekko L 6751h, Ekko L 6757, Ekko L 6757h, Ekko R 6745, Ekko R 6745h, Ekko R 6751, Ekko R 6751h, Ekko R 6757, Ekko R 6757h, Ronda 5545, Ronda 5545h, Ronda 5551, Ronda 5551h, Ronda 5557, Ronda 5557h, Ronda 6745, Ronda 6745h, Ronda 6751, Ronda 6751h, Ronda 6757, Ronda 6757h, Ronda 6057h, Pano 5545, Pano 5545h, Pano 5551, Pano 5551h, Pano 5557, Pano 5557h, Pano 6745, Pano 6745h, Pano 6751, Pano 6751h, Pano 6757, Pano 6757h,
Дымоходные трубы - Ø=150мм, Ø=160мм, Ø=180мм, Ø=200мм
Печи отопительные марки Schmid - SD 6 F, SH 8 G, SH 8 G/B, SD 9 E, SD 11 E, SH 9 D, SH 11 D, SH 9 G, SH 11 G, SH 9 T, SH 11 T, SH 9 M, SH 11 M
марки Olsberg - Profi K 7, Profi K 12, Profi R 7, Profi R 12, Profi Plus 7, Profi Plus 12, Profi 7 (Kristall), Profi 12 (Kristall), Concept 9, Concept 12, Concept 12 Souffié, Creation 5,5, Creation 9, Creation 12, Creation 12 Souffié, Format II 7, Format II 9, Format II 12, JU 9, JU 13, JU 13 K

продукция

соответствует требованиям пожарной безопасности, установленным в:
НПБ 252-98
обозначение НТД при обязательной сертификации

Сертификат распространяется на - СЕРИЙНЫЙ ВЫПУСК
серийный выпуск; партия, единичное изделие

Сертификат выдан – Германия,
"SCHMID FEUERUNGSTECHNIK GMBH & CO.KG"
Gewerbepark 18, 49143 Bissendorf, факс 05 402/701070

Изготовитель – Германия,
"SCHMID FEUERUNGSTECHNIK GMBH & CO.KG"
Gewerbepark 18, 49143 Bissendorf, факс 05 402/701070

№ 0217458

www.schmid.ru

Schmid
Наслаждение от огня

Максимально понятные инструкции на русском языке

- Начиная с июня 2008, все каминные топки комплектуются на фабрике инструкциями по эксплуатации и гарантийными талонами на русском языке.

Schmid

Инструкция по эксплуатации и уходу за каминами, печами, каминными и печными топками компании Schmid

Содержание:

Предисловие

1 Указания по безопасной эксплуатации

2 Требования к месту установки и монтажу

3 Обслуживание/ Эксплуатация

3.1 Допускаемое к использованию топливо
3.2 Запуск в эксплуатацию
3.3 Разжигание камина
3.4 Подкладывание дров
3.5 Максимальное количество дров
3.6 Работа камина в экономичном режиме
3.7 Работа камина в переходный период (весна/осень)
3.8 Запуск в эксплуатацию после капитального сезона (летнего) или теплого периода
3.9 Окончание топки

4 Чистка и техническое обслуживание

4.1 Как правильно убирать золу
4.2 Чистка стекла дверцы

5 Противопожарная безопасность

Гарантийный талон

www.schmid.ru

Лучшее из Германии

Schmid

Наслаждение от огня

Рекламные плакаты «Schmid»

www.schmid.ru

Лучшее из Германии

Schmid
Наслаждение от огня

Рекламные флаеры на русском языке

www.schmid.ru

Лучшее из Германии

Schmid
Наслаждение от огня

Листовка с преимуществами

Устройство и технические особенности каминов и топок

Schmid
Наслаждение от огня

www.schmid.ru

www.schmid.ru

Schmid
Наслаждение от огня

Солидные и удобные в обращении прайс-листы на русском языке

- Их не стыдно открыть при клиенте и показать ему рекомендуемую розничную стоимость

www.schmid.ru

Лучшее из Германии

Schmid
Наслаждение от огня

Серия топок Lina

Lina

* При хромировании или позолоте всех видимых деталей передней панели топки и дверцы, стоимость топки увеличивается на 200 Евро. При оформлении заказа, пожалуйста, опишите Ваши пожелания подробнее.

Schmid
Наслаждение от огня

Lina 5545 • 5551 • 5557

Открытие дверцы влево	Артикул № Открытие дверцы вправо	Антрацит	Deco	Позолота*/ Хром*/ Нерж*	Высота
		0 Антрацит	1 Позолота 2 Позолота матовая 3 Хром 4 Хром матовый	5 Позолота 6 Позолота матовая 7 Хром 8 Хром матовый 9 Нержавейка	
66/120□0010	66/120□0020	1845,–	2052,–	2465,–	45 см
66/121□0010	66/121□0020	1983,–	2190,–	2603,–	51 см
66/122□0010	66/122□0020	2121,–	2328,–	2741,–	57 см

Топка с прямым стеклом.

Дверца топки открывается в сторону.

Ширина дверной рамки — 55 см.
Номинальная мощность — 7 кВт.
Диаметр дымохода — ∅ 180 мм.

Возможная комплектация:

Дополнительная возможная комплектация

66/1000.2020		Двойное стекло	одна сторона	300,–
66/1000.2020		Kristall	одна сторона	300,–
66/1000.2020	+	Kristall +	одна сторона	300,–

www.schmid.ru

Лучшее из Германии

Schmid
Наслаждение от огня

11 Estremos
12 Grigio
13 Grigio Scuro
11 Jade
16 Keramik
(Керамика для S1 / S5 / S9 / S10 — наценка: 350 Евро)

17 Labrador
20 Marone
21 Mocca Creme
22 Modern
25 Nero

30 Rustikal
31 Sabbia
32 Sand-gestrahlt

Теплонакопительные камины

* Все позолоченные или хромированные передние панели выполняются либо в глянцевом, либо в матовом исполнении. Пожалуйста при оформлении заказа укажите Ваши пожелания!

www.schmid.ru

	Артикул №	Цена в Евро	Цена в Евро	Комплектация
		Керамика	Натуральный камень	
S1 фронтальный	30/0018-0□0	6 826,–	6 325,–	Камин, состоящий из элементов, выполненных из высококачественного теплонакопителя. Деталь для оформления цоколя, элементы для отделки сторон и фартука — с панелями из натурального камня, а также вкладки из натурального камня. Каминная топка Ronda 6751 с открытием дверцы в сторону. При комплектации топкой, имеющей открытие вверх — наценка! Номинальная мощность — 9 кВт. Диаметр дымохода — ∅ 180 мм. Вес комплекта — 620 кг. Ш 1510 x В 2500 x Г 920 мм
	Варианты исполнения дверцы каминной топки:		Наценка	
	Deco, позолота*/ Deco, хром*		195,–	
	Позолота*/ Хром*		585,–	
	Открывание вверх		650,–	
	Видимая часть позолота*/ хром*		200,–	

Лучшее из Германии

Schmid
Наслаждение от огня

Семинары для архитекторов и строителей в Вашем городе, и обучение менеджеров-продавцов у Вас на фирме.

Представители компании *Schmid* охотно посетят Ваши салоны, подробно расскажут Вашим менеджерам-продавцам, и на примерах покажут все то, чем славится каминное оборудование производимое компанией *Schmid*. Важность и полезность такого обучения уже подтверждены на практике.

Лучшее из Германии

Schmid

Презентация компании

Schmid Feuerungstechnik GmbH & Co.KG

www.schmid.ru